Valvola a sfera in acciaio inox TIPO GK06 / acciaio zincato GK0601

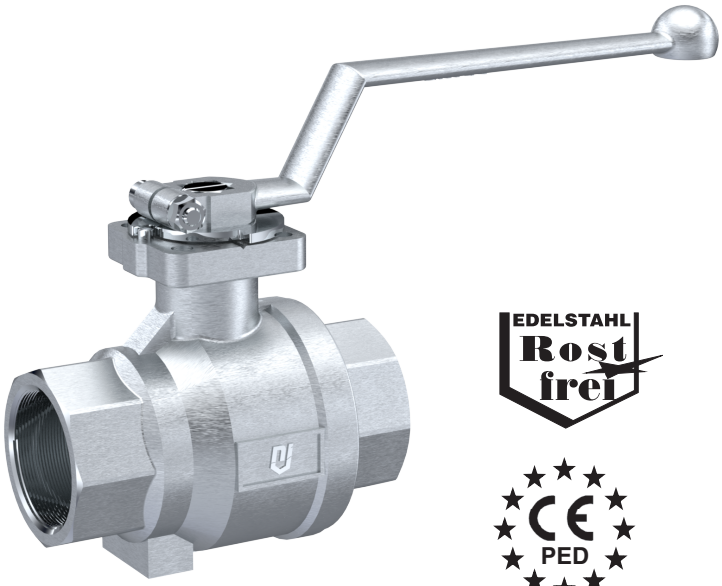

Descrizione:

Valvola a sfera per pressioni elevate (fino a 100 bar) con attacco filettato in acciaio inox o acciaio con passaggio totale del fluido. Sfera in acciaio inox, ideale per l'intercettazione di fluidi all'interno di un sistema.

Caratteristiche del prodotto:

- Adatta per **fluidi liquidi e gassosi** sia neutri che non neutri
- Corpo a 2 pezzi
- Senza silicone
- Tenuta stelo in PTFE precaricata con O-ring aggiuntivo
- Stelo di controllo a prova di esplosione, esente da manutenzione per cicli di commutazione elevati
- Lunghezza secondo DIN 3202-M3
- Montaggio flangia secondo DIN ISO 5211

Connessione:
1/4", 3/8", 1/2", 3/4", 1", 1 1/4", 1 1/2", 2" pollici

Struttura:
a passaggio totale

Druck:
0 – 100 bar – a seconda della versione

Tipo	Materiale corpo	Guarnizione sfera & Guarnizione stelo & Guarnizione corpo	Temperatura	Pressione	Azionamento	Certificazione
GK0600	acciaio inox AISI 316	00 – PTFE TFM & FKM & PTFE TFM	-20°C / +215°C	PN100	leva	--
GK0600	acciaio inox AISI 316	00 – PTFE TFM & FKM & PTFE TFM	-20°C / +60°C	PN40 (max. 30 bar)	leva	idonea per ossigeno*
GK0601	acciaio zincato 1.0619	00 – PTFE TFM & FKM & PTFE TFM	-20°C / +215°C	PN100	leva	--
GK0601	acciaio zincato 1.0619	00 – PTFE TFM & FKM & PTFE TFM	-20°C / +60°C	PN40 (max. 16 bar)	leva	idonea per ossigeno*
GK0602	acciaio inox AISI 316	00 - PTFE TFM & FKM & PTFE TFM	-20°C / +215°C	PN100	senza leva	--
	acciaio inox AISI 316	01 – PTFE & EPDM & PTFE	0°C / +65°C (per breve periodo fino a +95°C)	PN10	senza leva	DVGW W Acqua potabile secondo DIN EN 13828 e DVGW W 570-1
	acciaio inox AISI 316	02 – PTFE & FKM & PTFE TFM	-20°C / +60°C	PN16	senza leva	DVGW G Gas secondo DIN EN 13774 e GAR EU/2016/426
	acciaio inox AISI 316	03 – PTFE & FKM & PTFE TFM	-20°C / +180°C	PN40 - max. pressione differenziale 7,0 bar	senza leva	--
	acciaio inox AISI 316	04 – PTFE & FKM & PTFE TFM	-20°C / +180°C	PN40	senza leva	--

Design: a 2 pezzi a passaggio totale
Materiale sfera: acciaio inox AISI 316
Leva: acciaio inox AISI 304
Certificazioni: **TA-Luft** secondo DIN EN ISO 15848 (tranne la versione PN100)
LABS conforme secondo VDMA 24364

*per applicazioni con ossigeno con sgrassatura / pulitura da olii e grassi. Imballaggio singolo. Per questa versione non è possibile proporre il modello automatizzato.

Diagramma pressione-temperatura:

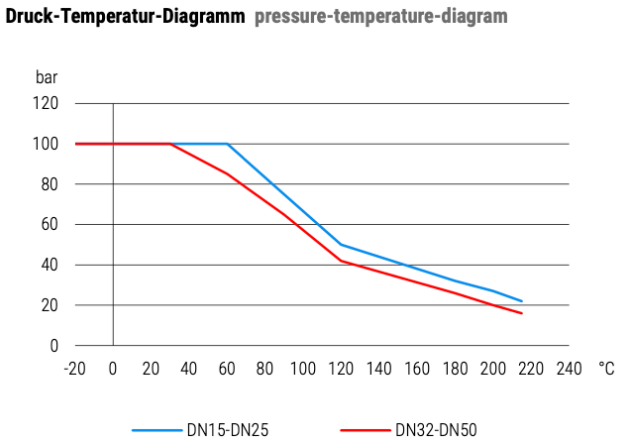

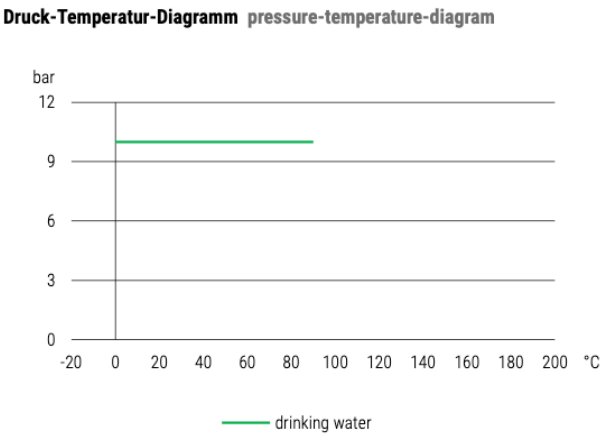

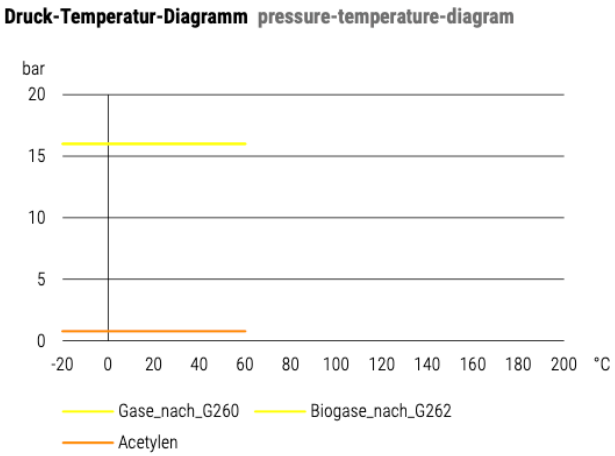

Coppie di forza:

Versione PN100:

Dimensione	Coppie di forza in Nm				
DN	PN0	PN7	PN16	PN40	PN100
15	7	7	7	7	10
20	13	13	13	13	15
25	15	15	15	15	20
32	35	35	35	35	40
40	40	40	40	45	60
50	50	50	50	70	85

Versione PN10 DVGW acqua potabile:

Dimensione	Coppie di forza in Nm				
DN	PN0	PN7	PN16	-	-
15	4	4	4	-	-
20	8	8	8	-	-
25	9	9	9	-	-
32	18	18	18	-	-
40	20	20	20	-	-
50	30	30	30	-	-

Versione PN16 DVGW gas:

Dimensione	Coppie di forza in Nm				
DN	PN0	PN7	PN16	-	-
15	4	4	4	-	-
20	8	8	8	-	-
25	9	9	9	-	-
32	18	18	18	-	-
40	20	20	20	-	-
50	30	30	30	-	-

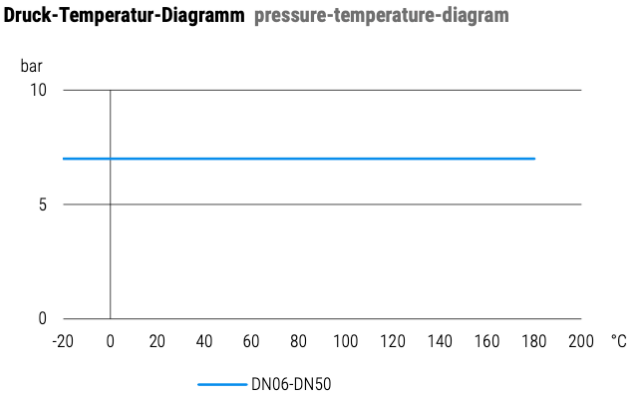

Versione PN40 (pressione differenziale max. 7 bar):

Dimensione	Coppie di forza in Nm				
DN	PN0	PN7			-
15	3	3			-
20	3	3			-
25	7	7			-
32	9	9			-
40	12	12			-
50	18	18			-

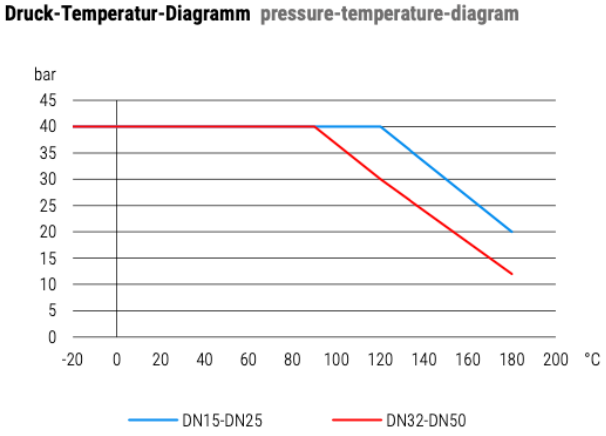

Versione PN40:

Dimensione	Coppie di forza in Nm				
DN	PN0	PN7	PN16	PN40	-
15	5	5	5	5	-
20	7	7	7	7	-
25	12	12	12	12	-
32	25	25	25	25	-
40	28	28	28	28	-
50	45	45	45	45	-

Materiali:

Nr.		Materiale GK06	Materiale GK0601
1	Corpo	acciaio inox 1.4408	acciaio zincato 1.0619
2	Sfera	acciaio inox 1.4408	acciaio inox 1.4408
3*	Tenuta sfera	*vedi panoramica modelli	*vedi panoramica modelli
4	Flangia/nipplo	acciaio inox 1.4408	acciaio zincato 1.0619
5	Mandrino	acciaio inox 1.4401	acciaio inox 1.4401
6	Rondella di arresto	acciaio inox 1.4301	acciaio inox 1.4301
7	Tenuta mandrino	*vedi panoramica modelli	*vedi panoramica modelli
8*	Leva	acciaio inox 1.4301	acciaio inox 1.4301
9	Tenuta corpo	*vedi panoramica modelli	*vedi panoramica modelli
10	Anello di spinta	PTFE	PTFE
11	Perno di arresto	acciaio inox A2	acciaio inox A2
12	Rivestimento	PTFE	PTFE
13	Molla	acciaio per molle 1.4310	acciaio per molle 1.4310
14	Rondella a molla	acciaio per molle	acciaio per molle
15	Dado	acciaio inox 1.4404	acciaio inox 1.4404

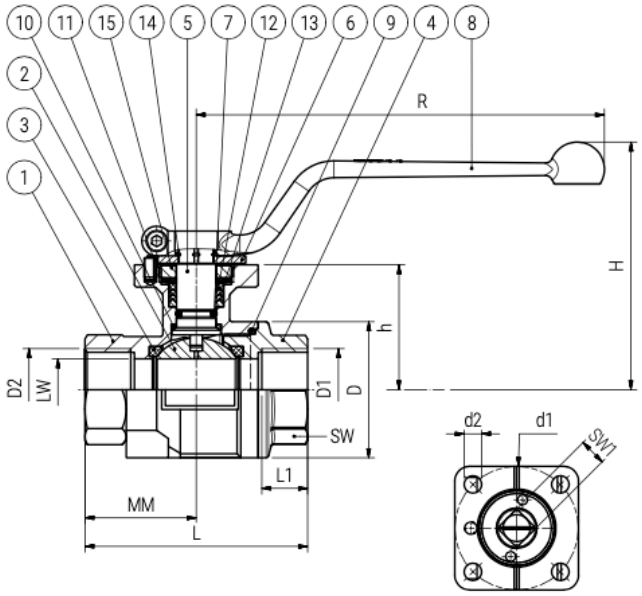

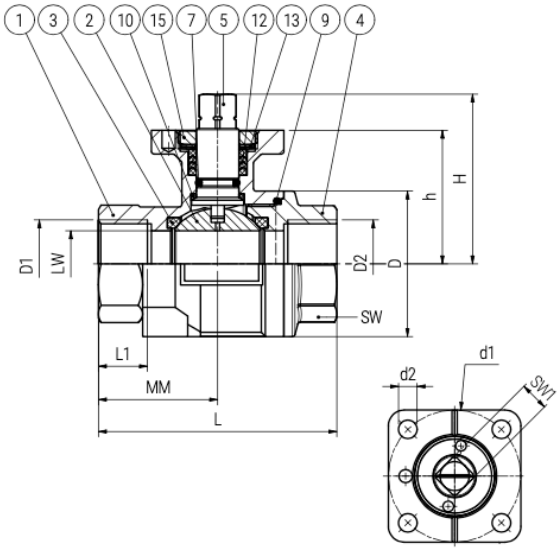

Dimensioni:

DN	LW	D1, D2	L	L1	MM	R	H	H	h	D	SW	SW1	M	d1	d2	Peso
		DIN EN 10226-1					leva a mano	senza leva					DIN ISO			
15	15	Rp 1/2"	75	14,5	37,5	130	69,5	43,5	33,5	36	27	9	F03	36	6	0,51
20	20	Rp 3/4"	80	16,5	40	130	73,0	47	37,0	45	32	9	F03	36	6	0,63
25	25	Rp 1"	90	18,5	45	167	102,0	64	50,5	55	41	11	F05	50	7	1,16
32	32	Rp 1 1/4"	110	23,5	55	167	108,0	70	56,5	68	50	11	F05	50	7	1,39
40	40	Rp 1 1/2"	120	24,5	60	188	124,0	82,5	67,0	80	55	14	F05	50	7	2,31
50	50	Rp 2"	140	26,5	70	188	132,0	90,5	75,0	96	70	14	F05	50	7	3,76

Codice articolo:

Tipo	Versione	Guarnizione**	Dimensione
GK06	**00 – acciaio inox**	**00 – TFM (PN100)**	01 – 1/4"
	01 – acciaio zincato	01 – DVGW-W	02 – 3/8"
	02 – acciaio inox senza leva	02 – DVGW-G	03 – 1/2"
		03 – PTFE (PN40/Diff.: 7bar max)***	04 – 3/4"
		04 – PTFE (PN 40)	**05 – 1"**
		05 – ossigeno (PN40)*	06 – 1 1/4"
			07 – 1 1/2"
			08 – 2"

Esempio GK06000005:

GK06	**00**	**00**	**05**

Valvola a sfera filettata per alta pressione
Versione: acciaio inox
Guarnizione: TFM
Dimensione: 1"

Note:
*) Per applicazioni con ossigeno con sgrassatura / pulitura da olii e grassi. Imballaggio singolo.
**) Guarnizione standard TFM PN100, altre guarnizioni sono disponibili solo per la versione in acciaio inox (GK0600 + GK0602)!
***) La guarnizione -03 deve essere utilizzata per differenziali di pressione max. di 7 bar!

Le immagini riportate sono simili all'originale, ci riserviamo di applicare modifiche tecniche e dimensionali.